MTW

Multijet meter
voor warm water tot 90°C
DN 15, 20, 25, 32, 40, 50

Onze sterkte: U voordeel

- Robuuste watermeter met lange levensduur:
  Uitstekende meetstabiliteit en betrouwbaarheid
- Meting van lage debieten:
  Hoge nauwkeurigheid bij lage debieten

Toepassingen

- Frequent controleren van waterverbruik binnen een gebouw
- Voor nominale debieten tot 25m³/h

Kenmerken

- Meerstraals turbine, super dry dial, magnetische koppeling
- Register kan gedraaid worden in de beste uitleespositie
- Maximale werkdruk PN 16 bar (Geflenst PN 25 bar)
- Maximale werktemperatuur 90°C
- Horizontale of verticale installatie (MTW-V...)
- Geflenste versie enkel voor horizontale installatie
- Zeer slijtvaste en corrosievrije materialen
- Inclusief Inlet strainer
- Recycleerbare materialen
- CE Conformiteit volgens de European Measuring Instruments (MID)

Opties

- Gelfenste variant PN 16 of PN 25
- Andere meetbereiken
- Reed pulser IPG14
  Documentatie: IPG14 – EPe40217

Technische gegevens

Uitvoering			MTW (horizontaal)								MTW-VS of -VF (verticaal)[1]				
Nominale diameter	**DN**	**mm**	**15**	**20**	**20**	**25**	**25**	**32**	**40**	**50**	**20**	**20**	**25**	**32**	**40**
Werkdruk	**PN**	**bar**	**16**	**16**	**16**	**16**	**16**	**16**	**16**	**16**	**16**	**16**	**16**	**16**	**16**
Werkdruk (geflenst)	**PN**	**bar**	**–**	**–**	**25**	**25**	**25**	**25**	**25**	**25**	**–**	**–**	**–**	**–**	**–**
Gasdraad na meter	G...B	Inch	¾	1	1	1¼	1¼	1½	2	2 3/8	1	1	1¼	1½	2
Gasdraad na koppeling	R...	Inch	½	¾	¾	1	1	1¼	1½	2	¾	¾	1	1¼	1½
Nominaal debiet	**Q_3**	**m^3/h**	**2,5**	**2,5**	**4**	**6,3**	**10**	**10**	**16**	**25**	**2,5**	**4**	**6,3**	**10**	**16**
Maximaal debiet	Q_4	m^3/h	3,125	3,125	5	7,875	12,5	12,5	20	31,25	3,125	5	7,875	12,5	20
Transitie debiet ±3%	Q_2	l/h	40	40	80	126	200	200	320	500	40	80	126	200	320
Minimaal debiet ±5%	Q_1	l/h	25	25	50	78,75	125	125	200	312,5	25	50	78,75	125	200
Temperatuur		max.°C	90	90	90	90	90	90	90	90	90	90	90	90	90
Meetbereik			R100	R100	R80	R80	R80	R80	R80	R80	R100	R80	R80	R80	R80

Afmetingen en gewichten			MTW (horizontaal)								MTW-VS of -VF (verticaal)[1]				
Lengte zonder koppelingen	**A**	**mm**	**165**	**220[2]**	**220[2]**	**260**	**260**	**260**	**300**	**300**	**105**	**105**	**150**	**150**	**200**
Lengte met koppelingen		mm	240	314	314	374	374	374	434	454	199	199	264	264	334
Totale hoogte	B	mm	108	114	114	123	123	123	149	199	–	–	–	–	–
Meterhoogte van middenlijn leiding	C	mm	73	73	73	80	80	80	103	142	–	–	–	–	–
Meterdiepte	D	mm	–	–	–	–	–	–	–	–	148	148	169	183	226
Meterdiepte van middenlijn leiding	E	mm	–	–	–	–	–	–	–	–	130	130	143	156	190
Meterbreedte	F	mm	95	95	95	100	100	100	135	151	95	95	98	101	139
Meterhoogte met open klep	G	mm	185	185	191	200	200	200	226	240	–	–	–	–	–
Lengte met flenzen PN16/25		**mm**	**–**	**–**	**190**	**260**	**260**	**260**	**300**	**300[3]**	**–**	**–**	**–**	**–**	**–**
Hoogte met flenzen	H	mm	–	–	121	130	130	140	172	183	–	–	–	–	–
Externe afmeting flens[4]		mm	–	–	105	115	115	140	150	165	–	–	–	–	–
Volledige cirkeldiameter[4]		mm	–	–	75	85	85	100	110	125	–	–	–	–	–
Aantal moeren[4]		Pcs.	–	–	4	4	4	4	4	4	–	–	–	–	–
Gewicht zonder koppelingen		app. kg	1,7	2,0	2,0	2,6	2,6	2,7	5,1	5,7	–	–	–	–	–
Gewicht zonder koppelingen MTW-VS		app. kg	–	–	–	–	–	–	–	–	1,9	1,9	2,2	2,2	5,6
Gewicht zonder koppelingen MTW-VF		app. kg	–	–	–	–	–	–	–	–	2,0	2,0	3,4	3,6	6,9
Gewicht met koppelingen		app. kg	2,0	2,3	2,3	3,1	3,1	3,4	6,2	7,3	–	–	–	–	–
Gewicht met koppelingen MTW-VS		app. kg	–	–	–	–	–	–	–	–	2,2	2,2	2,7	2,9	6,7
Gewicht met koppelingen MTW-VF		app. kg	–	–	–	–	–	–	–	–	2,3	2,3	3,9	4,3	8,0
Gewicht met flenzen		app. kg	–	–	3,7	4,9	4,9	4,9	9,7	10,3	–	–	–	–	–

[1] -VS = Verticaal opgaand / -VF = Verticaal neergaand
[2] Ook geleverd in lengtes 165mm en 190mm
[3] Ook geleverd in lengte 270mm
[4] DIN EN 1092-2

Afmetingsdiagramma

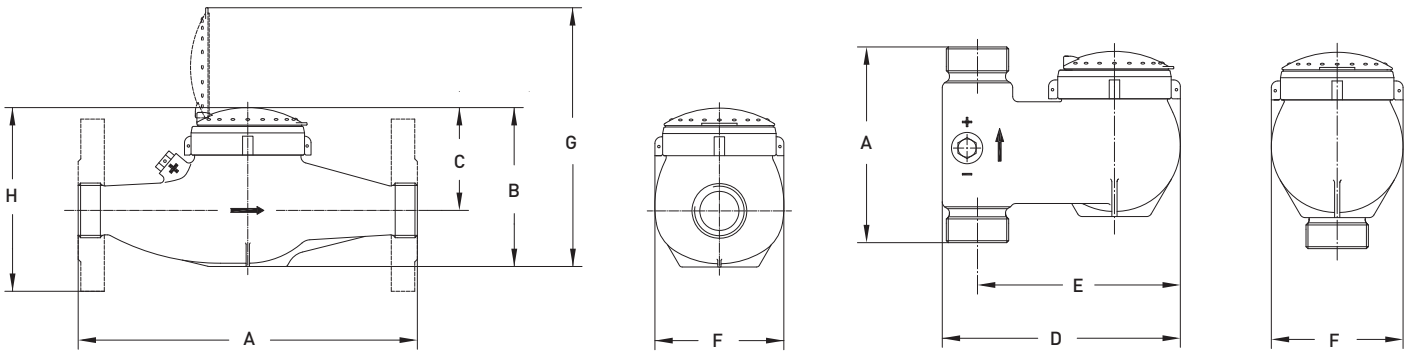

Materialen

Behuizing met gasdraad aansluiting:	Messing
Behuizing met geflenste aansluiting:	Gietijzer
Dichtingsplaat:	Messing
Telwerk:	Hoogwaardige synthetische materialen
Lagers:	Hard metaal, Saffier, chroom nikkel staal
Dichtingsmateriaal:	EPDM

Meetfoutcurve

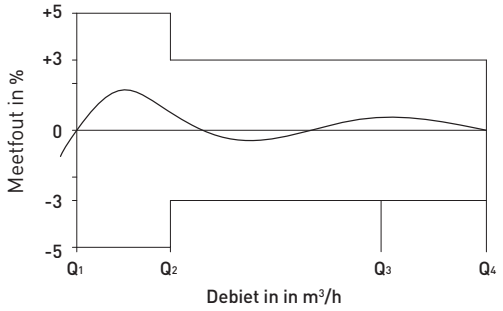

Typsiche drukvalcurve

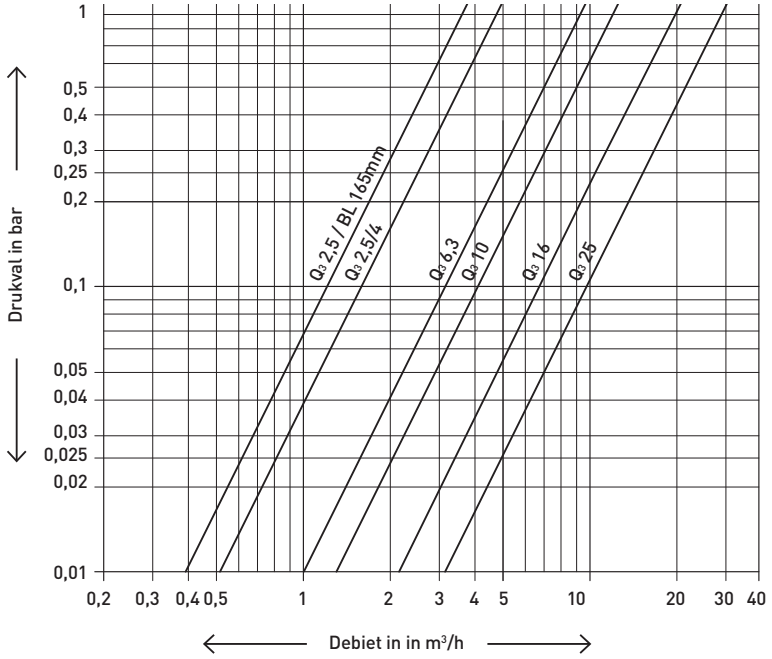

Installatie

Leiding:	horizontaal	—
	verticaal	|
Meteraflezing:	opwaarts	↑

Pulswaarden

Pulswaarden	Q_3 2,5 – 10	1*	10	100
(1 Puls = ...Liter)	Q_3 16 – 25	–	10	100

* Alleen beschikbaar in meetbereik R40 zonder goedkeuringen

EPnl20120 – 22.09.2011
Subject to modification

GWF MessSysteme AG
Obergrundstrasse 119, 6002 Luzern
Switzerland

T +41 (0)41 319 50 50
F +41 (0)41 310 60 87
gwf@gwf.ch, www.gwf.ch

swiss.smart.simple.